DÜCHTING PUMPEN

Produktübersicht

TYP HPXL

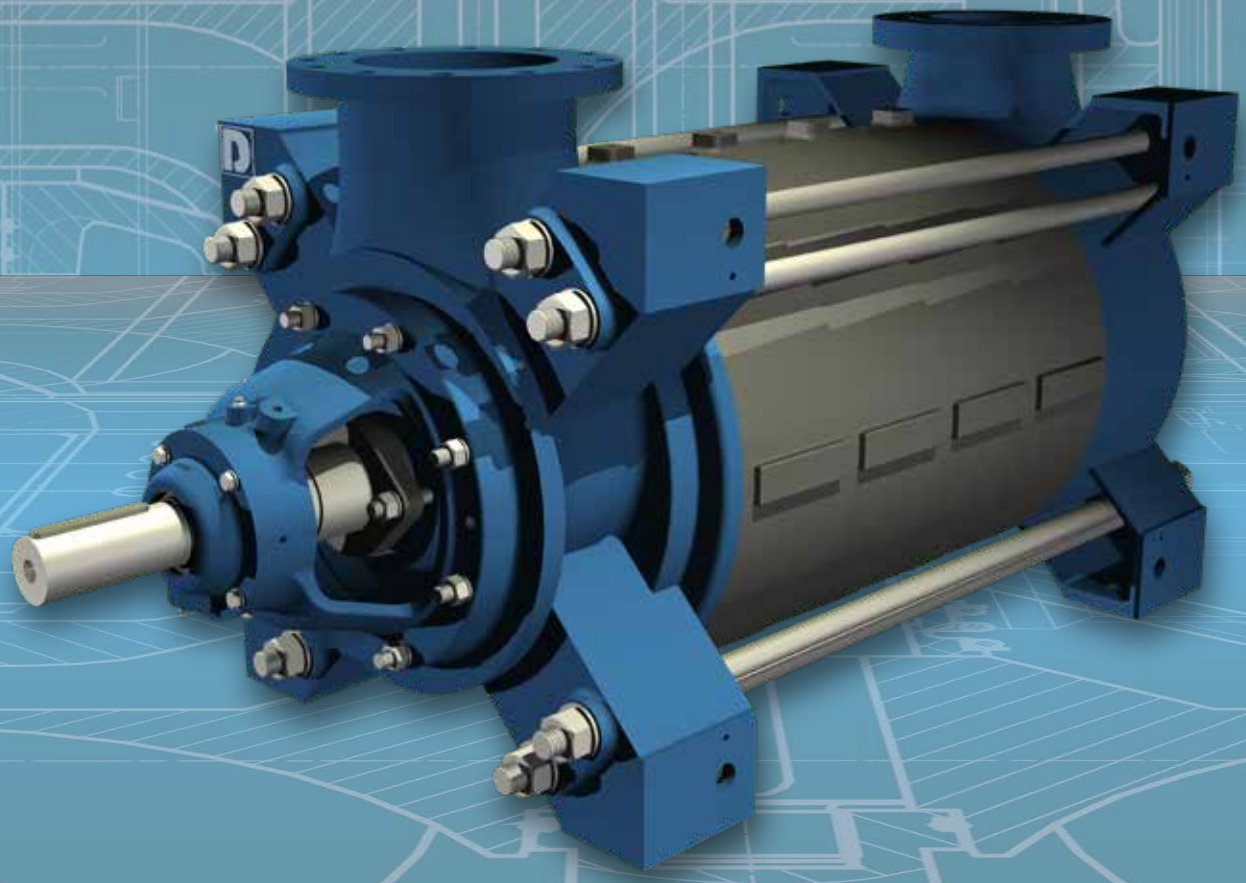

www.DUECHTING.com

RAUCHGASENT-SCHWEFELUNG

Die Rauchgasreinigung in Deutschland begann mit dem Erlass der „Großfeuerungsverordnung“ - einer Verordnung zur Begrenzung von Luftschadstoffemissionen aus Großanlagen - im Jahr 1982. Von Anfang an war DÜCHTING PUMPEN daran beteiligt und hat die meisten heutzutage in europäischen Kraftwerken installierten Pumpen geliefert. Infolge der Entwicklung des Materials **SIC**cast® werden nun fast alle REA-Pumpen komplett aus **SIC**cast® gefertigt. Durch diese einzigartige und innovative Technologie werden unsere Produkte zunehmend auch über die Grenzen Europas hinaus immer interessanter.

WASSER-AUFBEREITUNG

DÜCHTING PUMPEN ist seit den 90er Jahren mit Hochdruckkreiselpumpen für die Umkehrosmose im Bereich der Meerwasserentsalzung tätig. Während in den letzten Jahren der Bedarf nach größeren Mengen und höheren Drücken gestiegen ist, hat DP mit dieser Entwicklung mitgehalten und kann nun Hochdruckpumpen einschließlich Energierückgewinnungseinheiten anbieten. Die für diese Pumpen verwendeten Werkstoffe haben sich in zahlreichen Anwendungen bewährt und die Leistungsdaten wurden mit Hilfe von Strömungssimulationsprogrammen an die Marktanforderungen angepasst.

BERGBAU

Seit Anfang der 50er Jahre beliefert DÜCHTING den Bergbausektor, insbesondere den deutschen Steinkohlenbergbau, mit Pumpen. Dies betraf zunächst nur die Instandhaltung vor allem im Untertagebereich. In den Folgejahren kamen neue Pumpen und verschleißfeste Kreiselpumpen zur Kohleverarbeitung hinzu. Heute deckt DÜCHTING PUMPEN den gesamten Markt für Kreiselpumpen im Bergbau einschließlich Hochdruckkreiselpumpen für Kühlkreisläufe ab.

INDUSTRIE / ÖL UND GAS

Die chemische Industrie profitiert vom **SIC**cast®-Werkstoff von DÜCHTING PUMPEN. In diesem Einsatzbereich ist die hohe chemische Beständigkeit von **SIC**cast® von besonderer Bedeutung: Seine Korrosionsbeständigkeit gegenüber Säuren übertrifft sogar die von Ni-Legierungen. Diese Pumpen sind in allen mediumberührten Bereichen völlig metallfrei - sogar die einfach oder doppeltwirkenden Gleitringdichtungen.

Qualität aus Erfahrung

DÜCHTING PUMPEN ist ein deutsches Unternehmen in Privatbesitz mit großer Erfahrung auf dem Gebiet fortschrittlicher Kreiselpumpen, die seit 1938 in vielen verschiedenen Branchen eingesetzt werden.

Unser Motto „Qualität aus Erfahrung" stellt die Grundlage unseres anspruchsvollen Produktsortiments dar. Die Fähigkeiten unseres Unternehmens bei Konstruktion, Herstellung, Prüfung und Inbetriebnahme unserer Produkte genießen in den Branchen, in denen wir tätig sind, ein hohes Ansehen.
Unser guter Ruf basiert auf einer nachhaltigen Unternehmenspolitik, die auf Effizienz, Zuverlässigkeit, Innovation sowie sorgfältigem Kundendienst beruht, der von Partnern in den Ländern erbracht wird, in denen unsere Produkte eingesetzt werden.
Um der aktuellen Nachfrage nach hocheffizienten und zuverlässigen Produkten für die Meerwasserentsalzung gerecht zu werden, bietet DÜCHTING PUMPEN optimierte Hochdruckpumpen und Energierückgewinnungsturbinen an. Um die Gesamtenergiekosten in Hochdruck-Meerwasserentsalzungsanlagen zu minimieren, stehen wir Ihnen sowohl bei der Planung als auch beim Betrieb zur Verfügung.

Für einen digitalen Überblick besuchen Sie bitte:
www.DUECHTING.com

Mehrstufige Pumpe

TYP HPXL

Förderung von Flüssigkeiten mit bis zu 10 % Feststoffen.

HPXL-Baureihe

Mehrstufige Kreiselpumpe in Gliederbauweise.

- Flansche in 90 °-Schritten positionierbar
- Wellenabdichtung durch Stopfbuchse oder Gleitringdichtung

- Axialschubausgleich durch individuell abgestimmte Laufräder
- Ausgelegt für 4-poligen Antrieb
- Reduzierte Lebenszykluskosten
- Fett- oder ölgeschmierte Wälzlager verfügbar
- Maßgeschneiderte Lösungen verfügbar:
  - ▶ **Die Pumpenmaße können an die Kundenanforderungen angepasst werden**
  - ▶ **Einfache oder doppelte Sauggehäuse verfügbar**
  - ▶ **Druckflansche an Zwischengehäusen verfügbar**
  - ▶ **Antrieb von einem oder beiden Wellenenden möglich**
- Geschlossene Laufräder mit räumlich gekrümmten Schaufeln
- Laufradbefestigung mit Passfeder

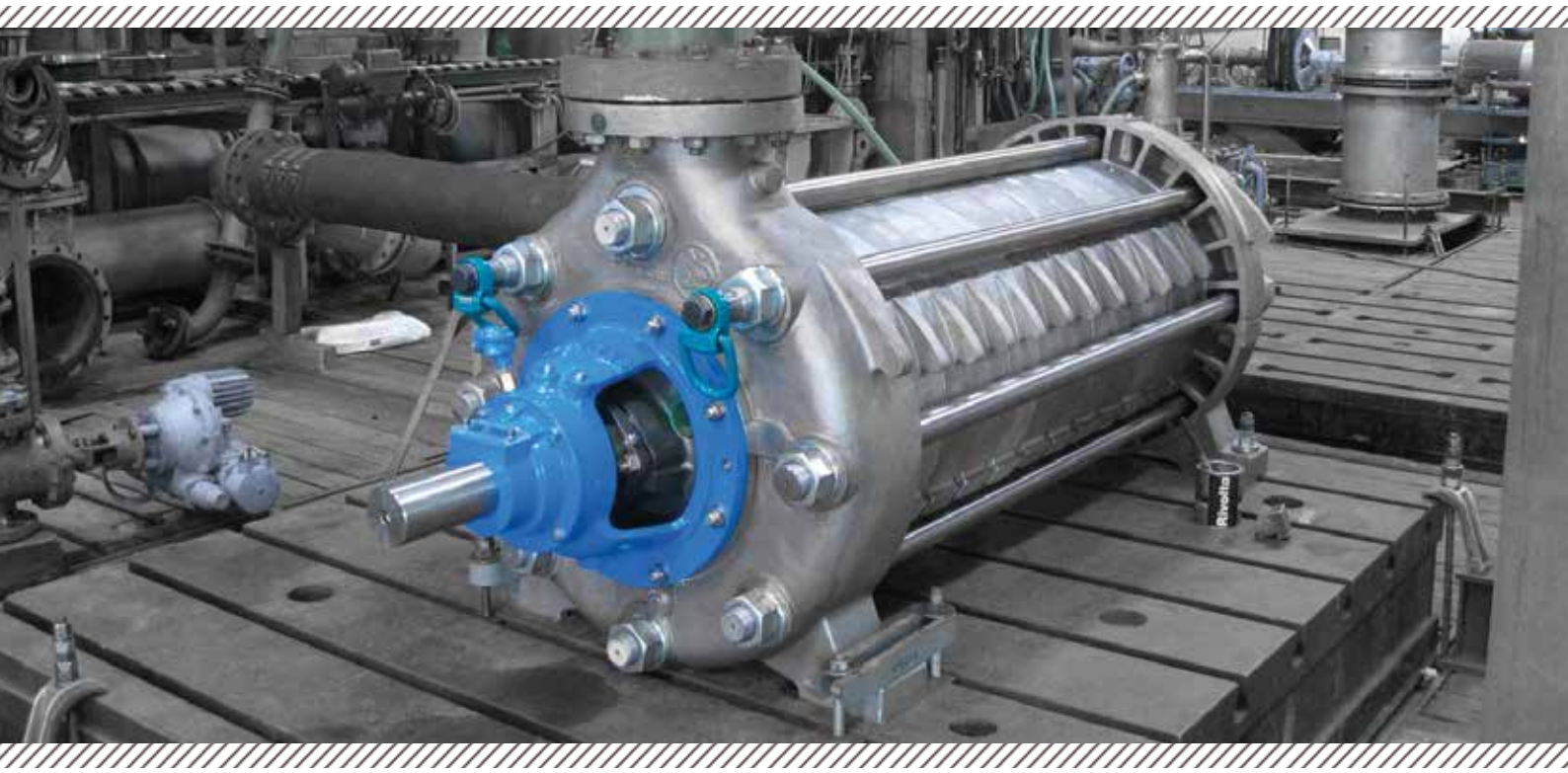

Einsatzgebiete

Förderung von verunreinigten, chemisch neutralen oder aggressiven Flüssigkeiten mit bis zu 10% Feststoffanteil

- Hauptwasserhaltung im Bergbau
- Nebenwasserhaltung und Grubenwetterkühlung im Bergbau
- Druckerhöhungsanlagen in industriellen Prozessen
- Wasserversorgungs- und Wasseraufbereitungsanlagen
- Kondensatförderung
- Mineralindustrie
- Öl- & Gasanwendungen

Werkstoffe

Erhältich in fast allen Metallen von Gusseisen bis zu SUPER-DUPLEX-Edelstahl.

Die Werkstoffe werden je nach Anwendung und Fördermedium sorgfältig ausgewählt und die Materialkombinationen den jeweiligen Einsatzbedingungen angepasst.

ATEX

Technische Daten

Nennweite:	**DN 32 bis DN 300**
Max. Nenndruck:	**40 bar**
Max. Volumen-strom:	**2500 m³/h**
Förderhöhe:	**bis 400 m**
Drehzahl:	**bis 3600 1/min**

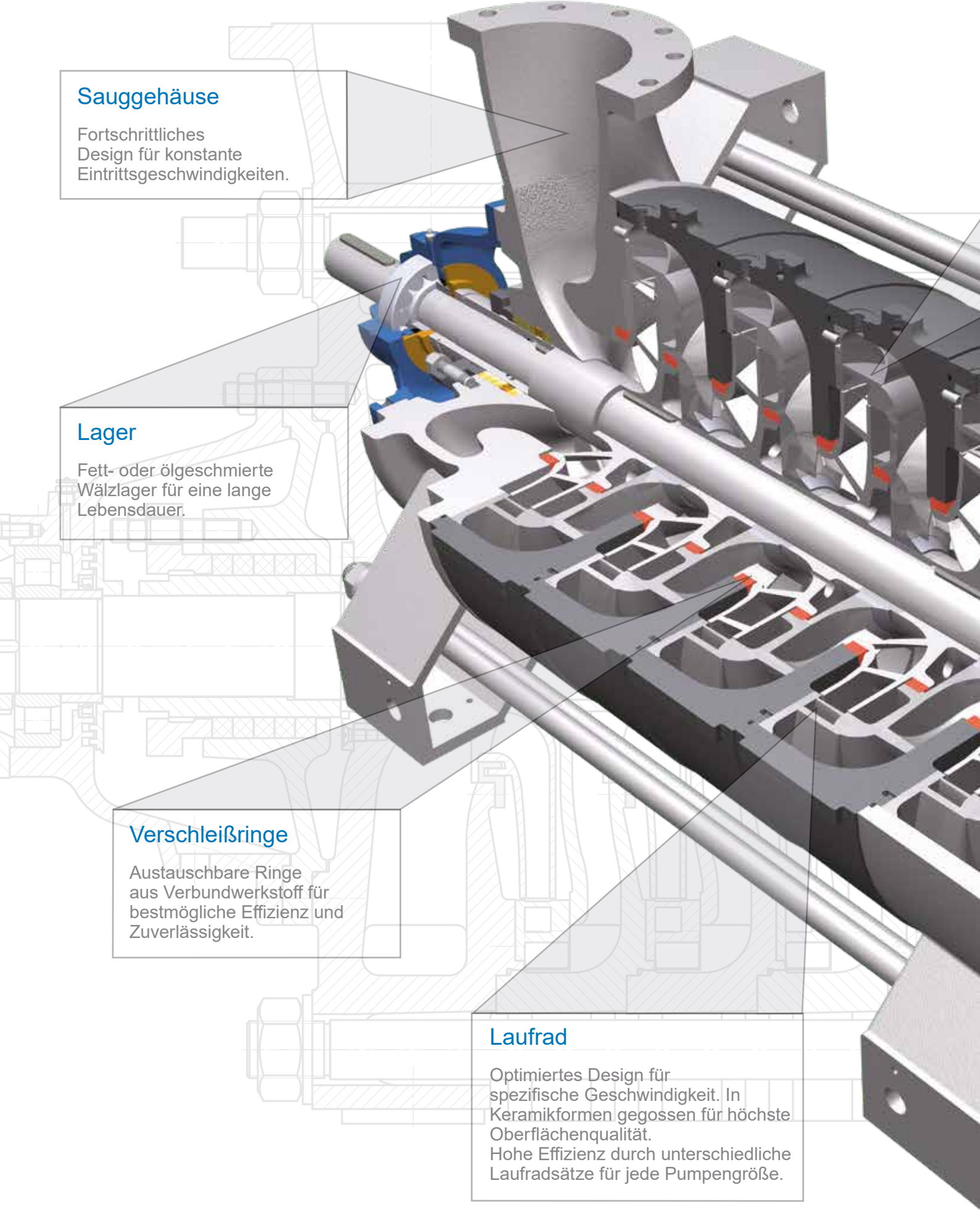

Sauggehäuse

Fortschrittliches Design für konstante Eintrittsgeschwindigkeiten.

Lager

Fett- oder ölgeschmierte Wälzlager für eine lange Lebensdauer.

Verschleißringe

Austauschbare Ringe aus Verbundwerkstoff für bestmögliche Effizienz und Zuverlässigkeit.

Laufrad

Optimiertes Design für spezifische Geschwindigkeit. In Keramikformen gegossen für höchste Oberflächenqualität.
Hohe Effizienz durch unterschiedliche Laufradsätze für jede Pumpengröße.

Diffusor

CFD-optimierte Strömungskanäle führen zu niedrigeren Schlagverlusten.

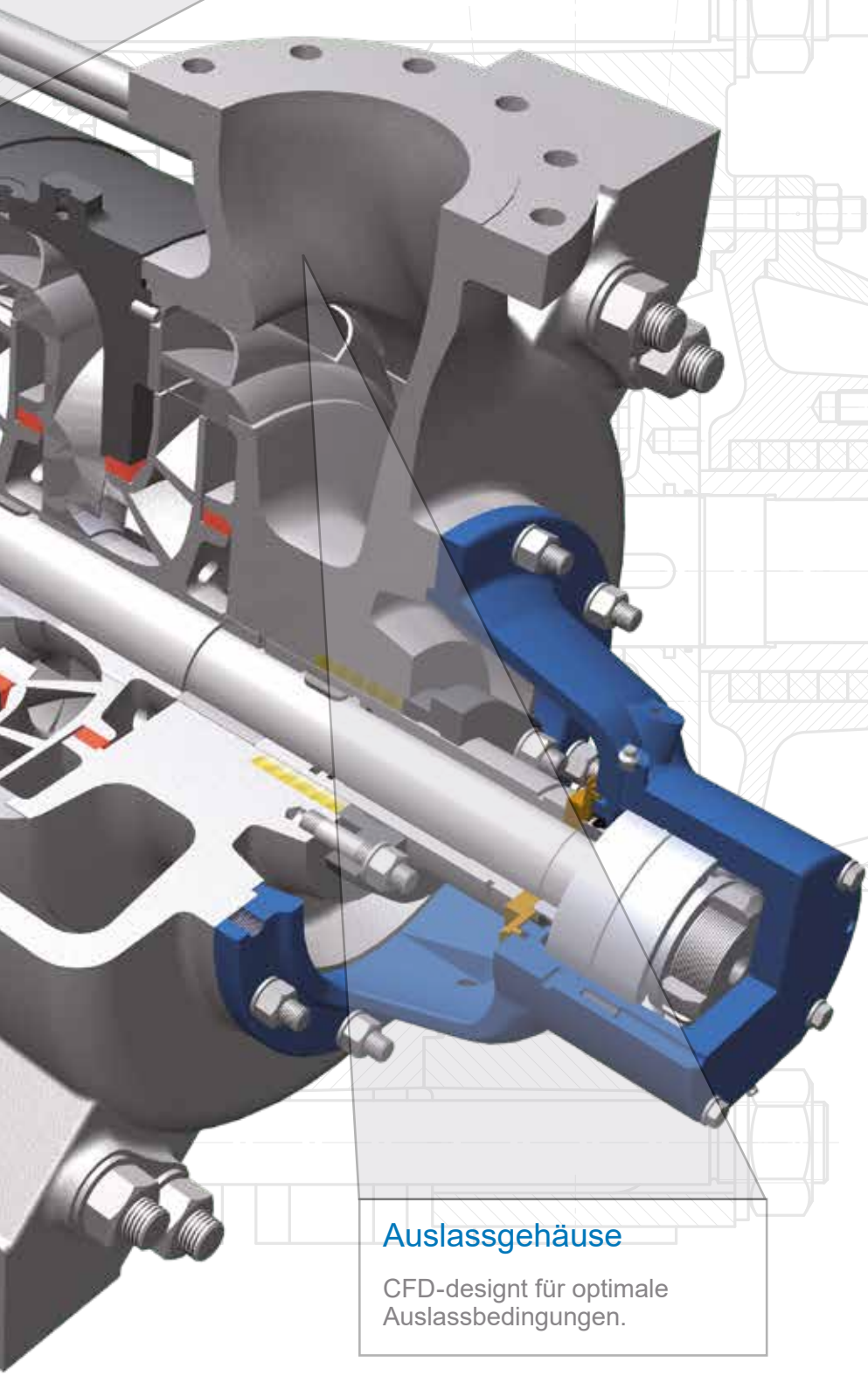

Auslassgehäuse

CFD-designt für optimale Auslassbedingungen.

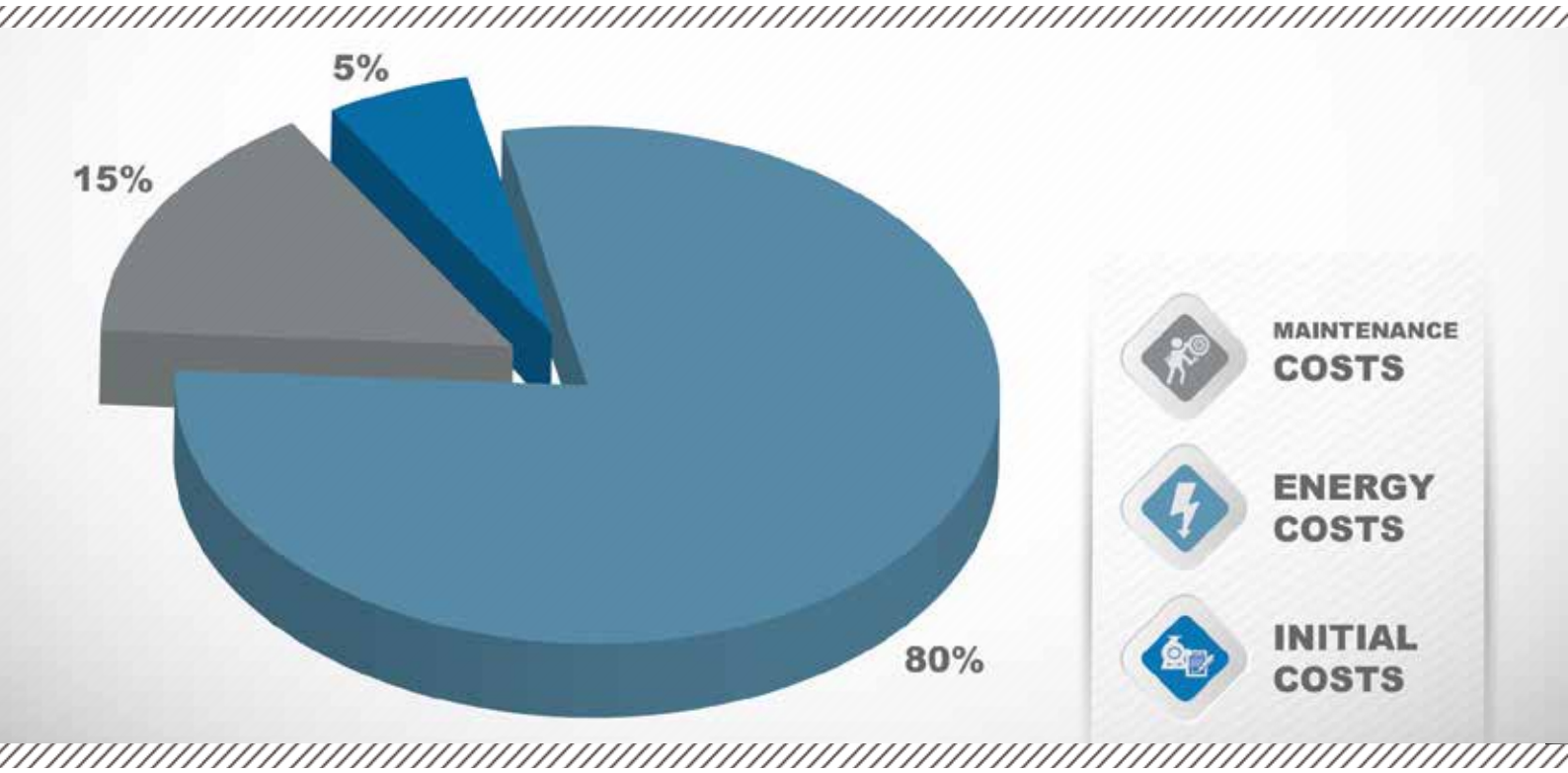

Lebenszykluskosten

Durchschnittliche Lebenszykluskosten von Industriepumpen.

Durch die Beurteilung der Lebenszykluskosten wird die finanziell attraktivste Alternative ermittelt. Der anfängliche Kaufpreis ist ein sehr kleiner Teil der Lebenszykluskosten von Hochleistungspumpen. Die Minimierung des Energieverbrauchs und der Anlagenstillstandszeiten haben einen großen Einfluss auf die gesamten Lebenszykluskosten.

Energiekosten

DÜCHTING PUMPEN bietet eine breite Palette an Laufradsätzen für hohe Wirkungsgrade.

- ► **hoher Wirkungsgrad führt zu niedrigen Energiekosten**

Instandhaltungskosten

Robustes Design führt zu langer Lebensdauer der Pumpenteile.

- ► **geringer Verschleiß führt zu geringerem Wartungsaufwand und niedrigeren Kosten**

Leicht zugängliche und einfach austauschbare Verschleißteile führen zu kurzen Ausfallzeiten bei Überholungen.

- ► **kurze Ausfallzeiten führen zu niedrigeren Instandhaltungskosten**

Service & Ersatzteile

Mit seiner Service- und Ersatzteilabteilung bietet DÜCHTING PUMPEN den kompletten After-Sales-Service.

Mit eigenen Servicetechnikern und mehreren Servicepartnern weltweit ist DÜCHTING-Service überall und immer verfügbar.

Intern - Service

- Wartung
- Umbau & Reparatur
- Schadensanalyse
- Leistungstest mit Vibrationsanalyse
- Personalschulungen
- und vieles mehr

Vor Ort - Service

- Überwachung
- Hilfe bei der Inbetriebsetzung
- Laser Ausrichtung
- Erstinbetriebnahme
- Durchsichten
- Fehlersuche und -behebung
- Vibrations- & Zustandsanalyse
- Durchflussmessung
- Reparaturen
- Austausch von Gleitringdichtungen
- Umbau und Reparatur gesamter Pumpen
- Schulungen vor Ort
- und vieles mehr

Bitte kontaktieren Sie uns unter:
+49 23 02 / 969 - 0
oder Senden Sie uns eine Nachricht an service@duechting.com

DÜCHTING PUMPEN Maschinenfabrik GmbH & Co. KG

Wilhelm Düchting Str. 22
58453 Witten, Germany

+49 2302 / 969 - 0
+49 2302 / 690 - 443

www.DUECHTING.com
info@duechting.com

Stand: 1/2015